Halton TRB – 内部诱导散流器

Overview

- 垂直或水平送风
- 适用于制热和制冷应用
- 高混合效果有效降低了送风射流速度
- 与天花板平齐安装，或外露安装(特别是在高处)
- 可调送风模式和压降

<li圆形管道连接；垫圈尺寸为100.....400

- 可打开锥形模块清洗散流器和管道系统

附件

- 带测量和调整功能的静压箱选项

Halton reserves the right to alter products without notice.

Quick selection

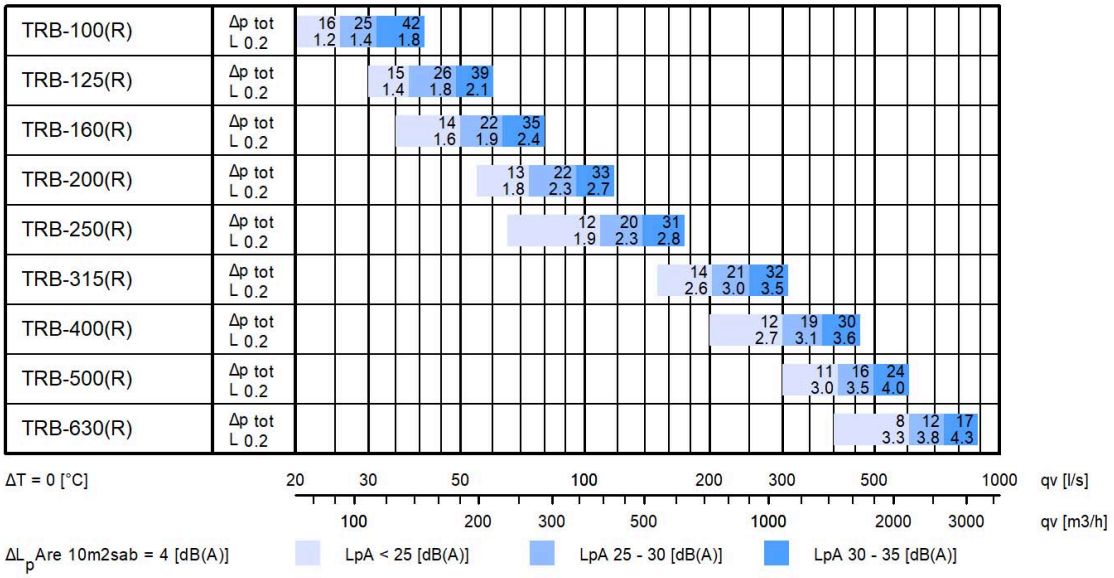

Fig.1. Halton TRB (径向射流)

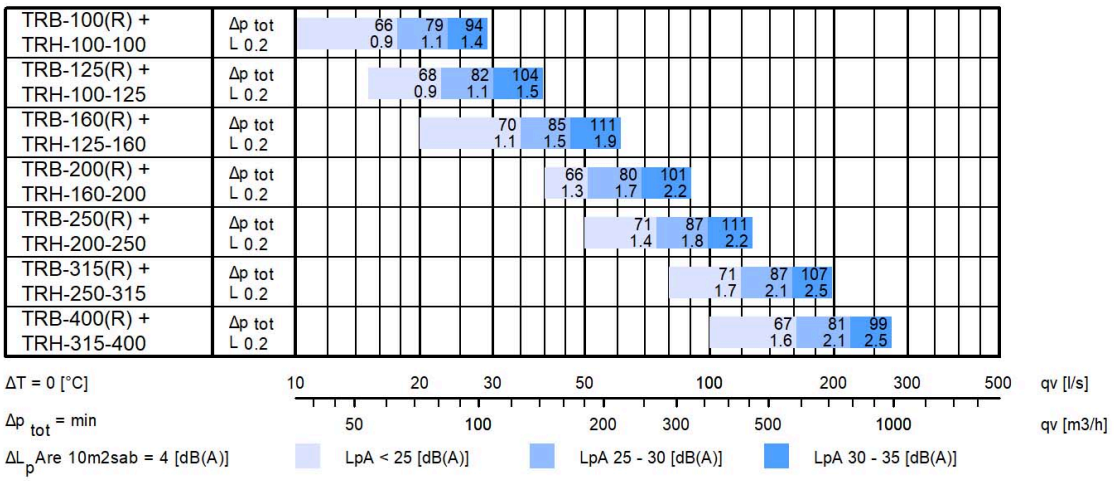

Fig.2. Halton TRB (径向射流) 带 TRH 静压箱

尺寸和重量

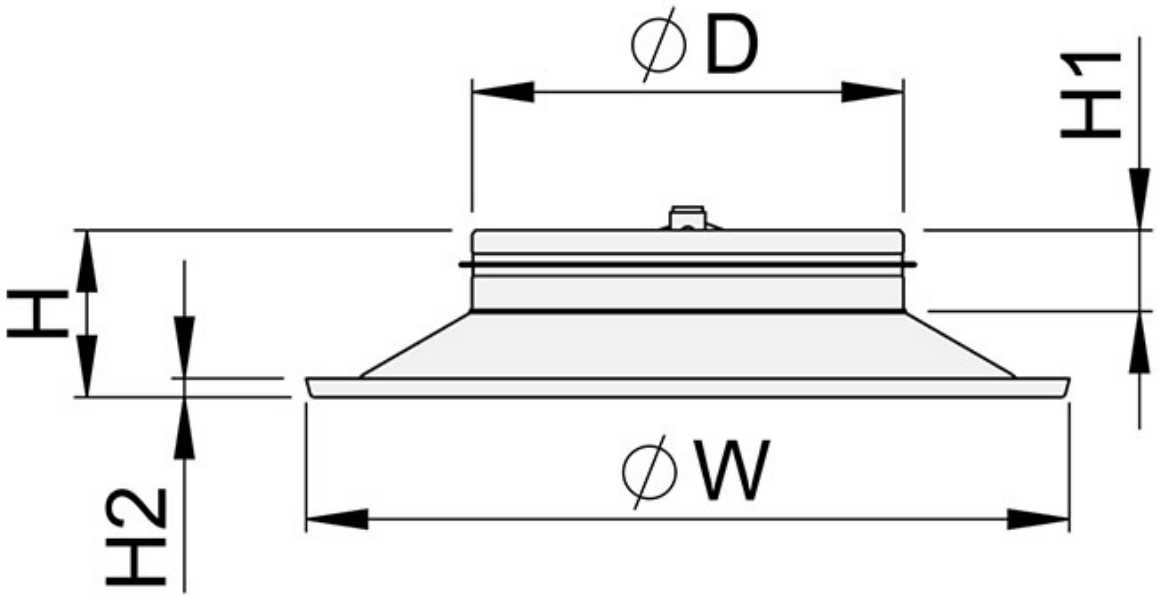

NS [mm]	ØW [mm]	H [mm]	H1 [mm]	H2 [mm]	ØD [mm]	Weight [kg]
100	286	105	63	9	99	1.1
125	286	105	63	9	124	1.1
160	286	80	48	9	159	1.1
200	354	90	49	10	199	1.5
250	438	96	45	11	249	2.0
315	544	118	51	13	314	3.0
400	682	149	65	14	399	4.7
500	845	169	65	15	499	6.8
630	1055	195	65	16	629	16.9

Halton TRB 带 Halton Pop PDI 静压箱

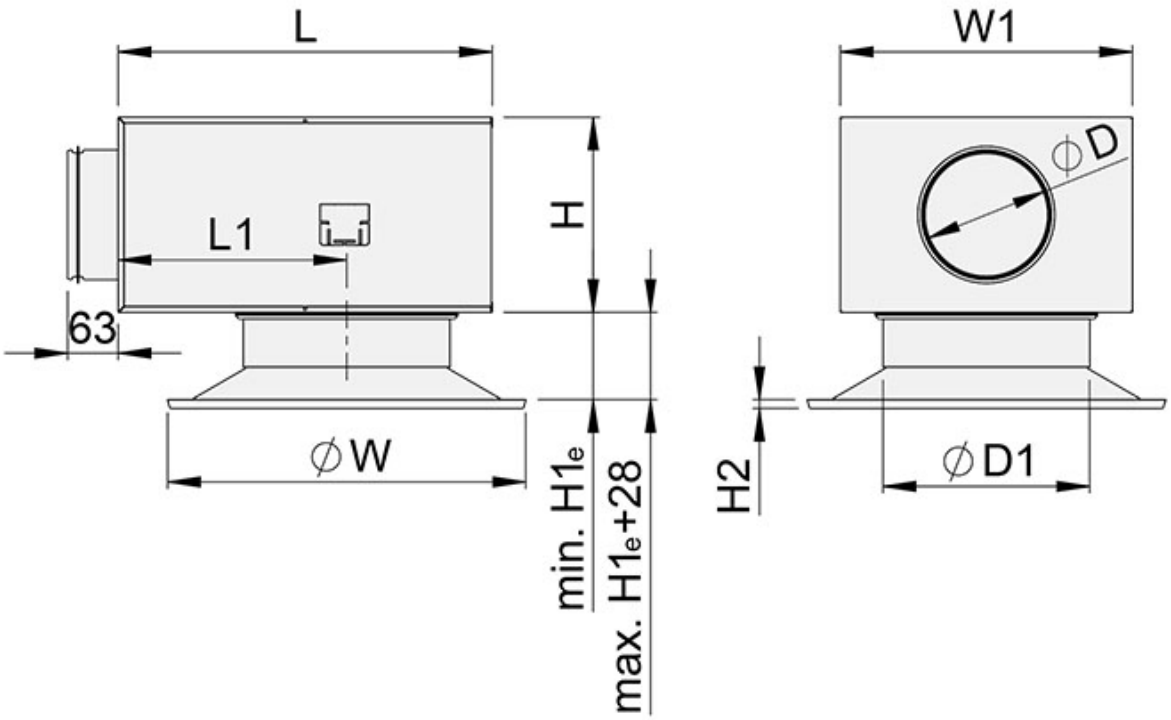

Fig. 3. *Halton TRB 带 Halton Pop PDI 静压箱, 外部定位的连接管接头*

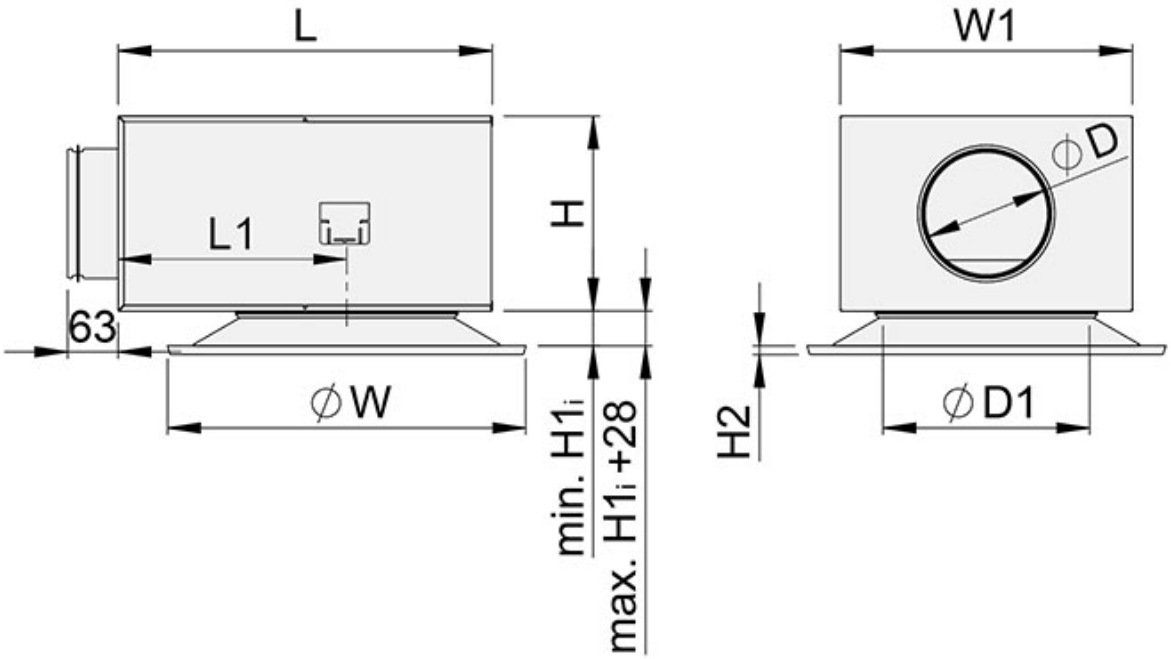

Fig. 4. *Halton TRB 带 Halton Pop PDI 静压箱, 内部定位的连接管接头*

NS [mm]	ØW [mm]	PDI	ØD [mm]	ØD1 [mm]	L [mm]	W1 [mm]	H [mm]	$H1_e$ [mm]	$H1_i$ [mm]	H2 [mm]	L1 [mm]	Weight [kg]
100	286	100-100	99	102	308	282	172	93	26	9	168	3.8
125	286	100-125	99	127	308	282	172	93	26	9	168	3.8
	286	125-125	124	127	308	282	172	93	26	9	168	3.9
160	286	125-160	124	162	308	282	172	90	23	9	168	3.8
	286	160-160	159	162	458	358	239	90	23	9	280	6.1
200	354	160-200	159	202	458	358	239	98	31	10	280	6.4
	354	200-200	199	202	458	358	239	98	31	10	280	6.5
250	438	200-250	199	252	458	358	239	107	40	11	280	6.9
	438	250-250	249	252	520	480	359	107	40	11	280	10.2
315	545	250-315	249	317	520	480	359	121	54	13	280	11.0
	545	315-315	314	317	520	480	359	121	54	13	280	11.2
400	682	315-400	314	402	520	480	359	137	70	14	280	12.7

材料

部件	材料	备注
外框	镀锌 / 铝	尺寸 100 ... 500 / 630
锥形模块	镀锌/ 铝	尺寸 100 ... 500 / 630
表面处理	环氧漆 / 白色 (RAL 9003/30%)	特殊颜色可供选择

功能

紧凑型射流　　径向射流

Halton TRB 是一种具有可调节气流模式的锥形天花板散流器。
水平径向射流主要用于制冷应用，而垂直紧凑型射流则与暖风一起用于制热应用。

通过将锥形模块旋转到所需位置来调节送风模式。
在制冷应用中，建议送风和室内空气的最大温差为 10 °C。

安装

Fig. 5. *Halton TRB 散流器连接到 Halton Pop PDI静压箱*

散流器通常连接到平衡静压箱Halton Pop PDI *(见图.5.)*. 或者，也可以通过铆接或螺钉将其直接连接到管道上。在这种情况下，到下一个 T 型支管或弯管的最小安全距离为管道直径的三倍（3xD）。

调节

Fig. 6. 散流器和静压箱组合的气流调节

气流控制

散流器本身没有气流调节功能。为了调节和测量送风量，散流器应与带有测量和调节模块 MSM 的 Halton Pop PDI 平衡静压箱结合使用。如果是排风，建议使用调节模块 MEM。使用调节模块 MEM 无法测量排风量。

打开前端面板，将管道和控制轴穿过前端面板（图 6）。更换前端面板。用压力计测量压差。流量的计算公式如下：

$$q_v = k\sqrt{\Delta p_m}$$

期中

- q_v 风量 [l/s] 或 [m^3/h]
- Ωp_m 测量压力 [Pa]
- k k系数 (见下表)

通过旋转控制轴调节风量，直至达到所需的风量（压差）。

将管子和轴重新安装回静压箱中。风闸的位置可以用调节器的滚花头螺钉锁定。

管道连接 (PDI)	MSM 调节器的k系数, 开口 >0 [l/s]	
	> 8D	Min. 3D
100	5.7	7.5
125	9.6	12.6
160	16.4	21.9
200	26.3	31.0
250	47.1	51.5
315	78.8	–

管道连接 (PDI)	MSM 调节器的k系数, 开口 >0 [m^3/h]	
	> 8D	Min. 3D
100	20.6	27.0
125	34.4	45.4
160	59.0	78.8
200	94.8	111.6
250	169.5	185.4
315	283.6	–

保养

拆下散流器的锥形模块，用湿布擦拭部件。
重新安装锥形模块。

规格

天花板散流器的外壳为钢质（或铝质），带有一个可调节的锥形模块和一个带内置垫圈的管接头（用于连接圆形管道）。

扩散器的喷射模式可以在径向或紧凑型喷射中进行调整。

订购代码

TRB-D; CO-ZT

主要选项	
D = Connection size [mm]	100, 125, 160, 200, 250, 315, 400, 500, 630

其他选项和附件	
CO = Colour	
SW	White (RAL 9003)
X	Special colour
ZT = Taylored product	
N	No
Y	Yes (ETO)

子产品和附件	
Halton Pop PDI	Plenum

订购代码示例

TRB-100, CO=SW, ZT=N