Halton URH 圆形排风口

概述

- 排风口
- 安装在墙壁或吊顶上
- 可调节气流
- 可测量流量
- 安装时可使用也可以不使用独立的安装架

尺寸和重量

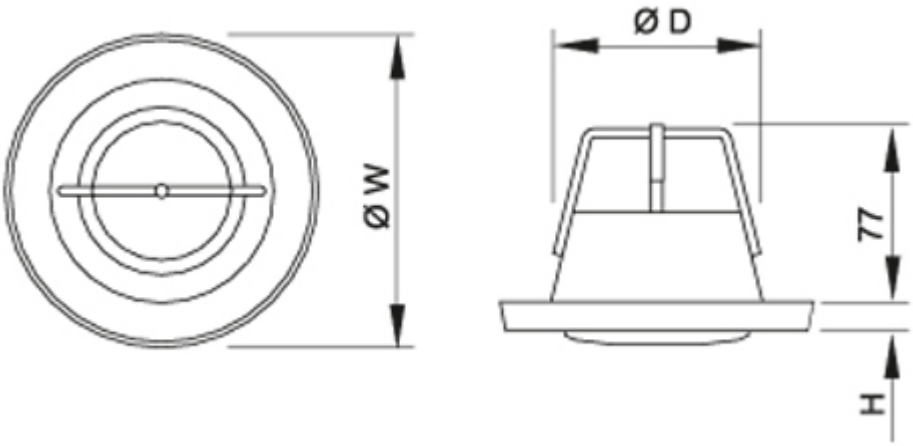

Halton reserves the right to alter products without notice.

NS	ØW	H	ØD
100	140	13	98
125	165	13	122
160	200	13	158
200	251	13	198

重量

NS	kg
100	0.3
125	0.4
160	0.6
200	0.8

材料

部件	材料	备注
卡圈	钢	–
中心锥	钢	–
密封圈	聚氨酯	–
安装架	镀锌钢	合成橡胶密封圈
保护环	钢	–
表面处理	喷涂，白色(RAL 9003)	可选择特殊颜色

附件

附件	代码	描述
保护环	CS	用于保护表面以防弄脏，以及用于将空气射流定向到网格结构的吊顶。
引出件	EP	引出件用于将阀从表面卸下/标准高度为50mm
安装架	LF	不带密封圈的安装架/高度为50 mm
安装架	GF	带密封圈的安装架/高度为50 mm
安装架	DF	附带管道尺寸的安装架可以直接安装到管道部件（例如弯管或T形管等）上

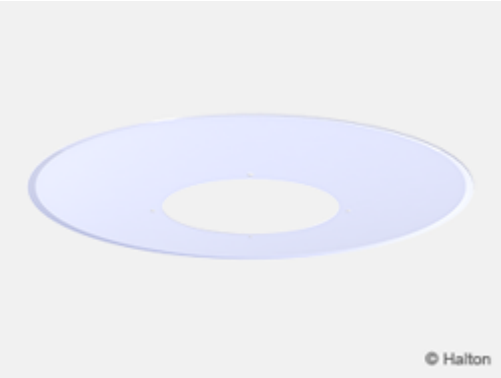

Fig.1. 保护环 (CS)

Fig.2. 引出件 (EP)

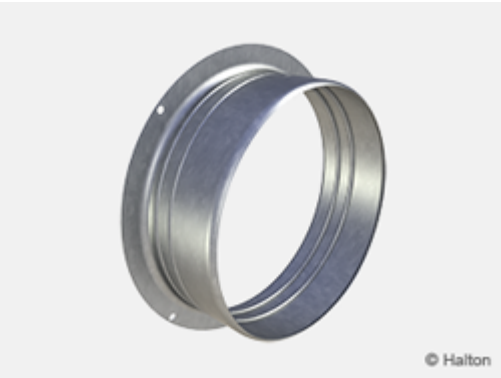

Fig.3. 安装架 (LF)

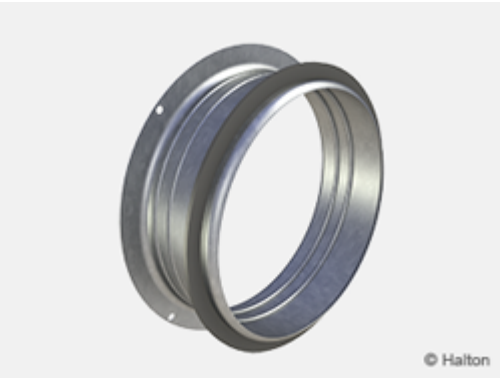

Fig.4. 安装架 (GF)

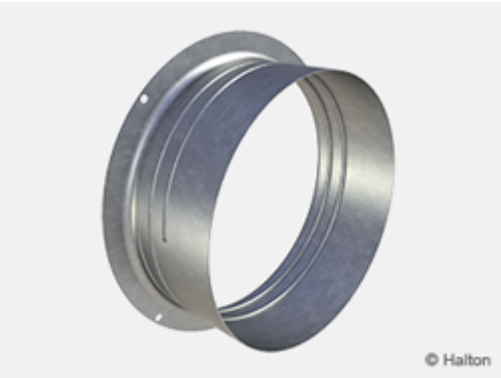

Fig.5. 安装架 (DF)

功能

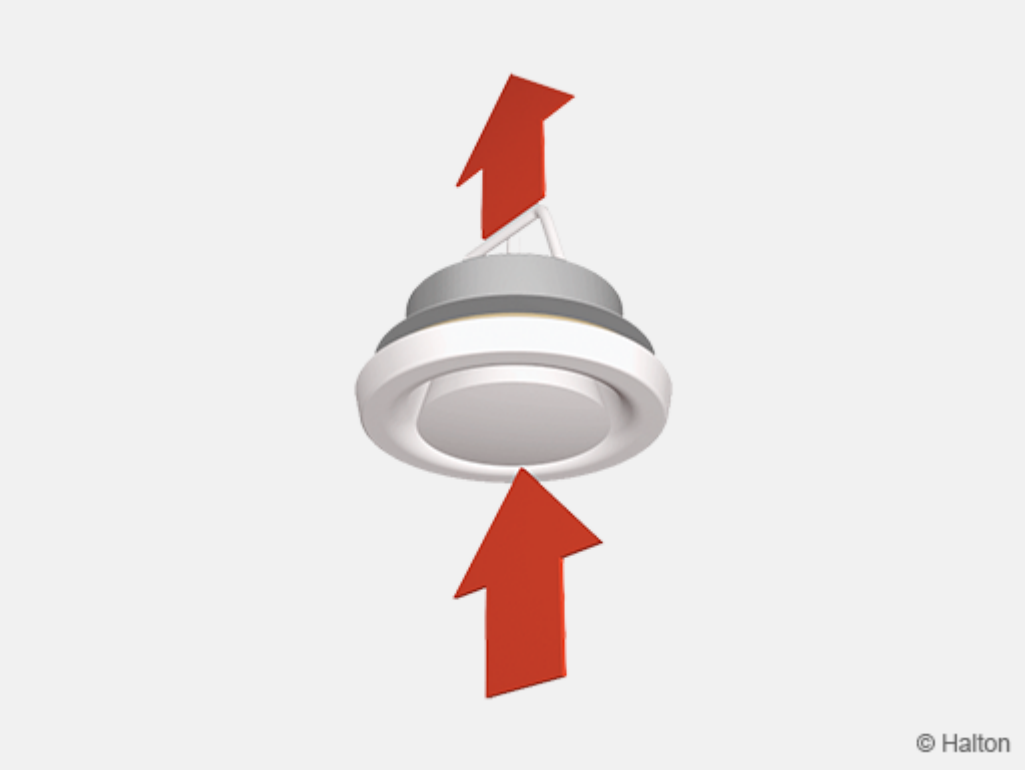

该阀能够抑制排气量并降低管道噪音。压降取决于中心锥的位置。在平衡管道系统内的气流时，所需排气量可调。经过调节后，将阀锁定在所需的调节位置。

安装

浩盾 URH 排气阀需要借助独立的安装架LF, GF 或 DF 进行安装。首先将安装架推入管道内，然后将其固定。之后再将排气阀推入安装架内，转到该阀直到将其紧固为止。
可选择将型号 URH/B 直接安装到管道中，而无需使用安装架。

利用保护环 (CS)进行安装

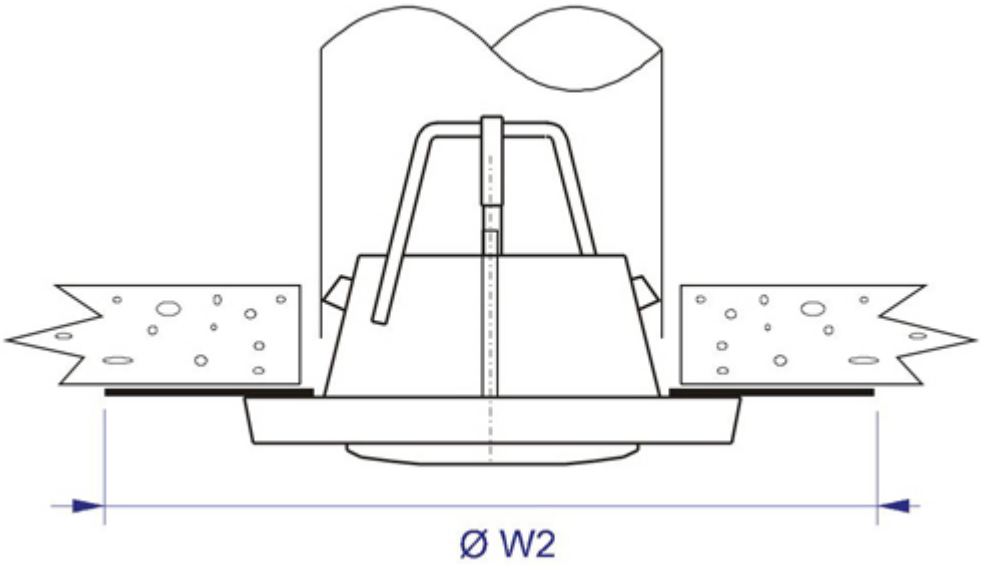

NS	Ø W2
100	290
125	315
160	350
200	400

调节

浩盾 URH 排气阀通过旋转中心锥进行调节。测量中心锥体的开口 (A) 位置（单位：mm）。将探针置于阀门内部，用压力计测量压差。风量按下式计算。调节后，用锁紧螺母锁紧中心锥。

$$q_v = k * \sqrt{\Delta p_m}$$

A URH Ø 100	k URH Ø 100	A URH Ø 125	k URH Ø 125	A URH Ø 160	k URH Ø 160	A URH Ø 200	k URH Ø 200
-15	0,43	-15	0,65	-12	1,16	3	1,78
-12	0,63	-12	0,92	-9	1,51	6	2,46
-9	0,83	-9	1,22	-6	1,9	9	3,24
-6	1,02	-6	1,53	-3	2,31	12	3,97
-3	1,22	-3	1,84	0	2,75	15	4,69
0	1,42	0	2,17	3	3,25	20	5,88
3	1,65	3	2,52	6	3,73	25	6,95
6	1,88	6	2,83	9	4,22		
9	2,11	9	3,14	12	4,67		
12	2,33	12	3,46	15	5,12		
		15	3,77	18	5,58		

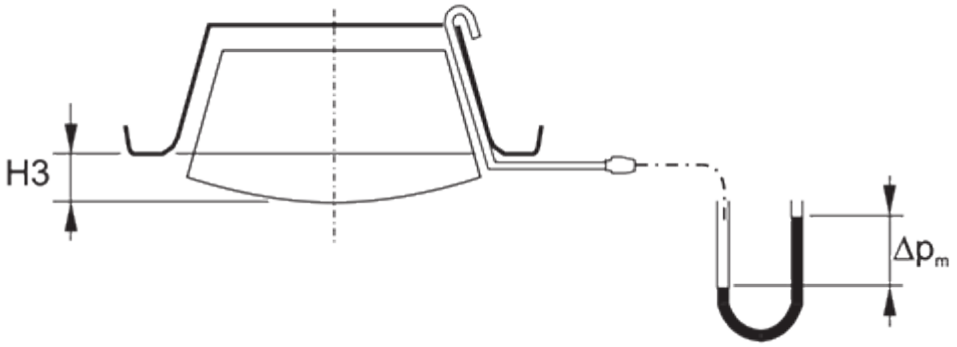

保养

代码描述
1. 中心锥
2. 锁紧螺母
3. 导向套

逆时针旋转阀门，将其从管道系统上松开。注意调整中心锥的开口位置。
用湿布擦拭部件，不要将其浸入水中。清洁后按相反顺序重新组装排风阀。

规格

排气阀配有一个可调节的中心锥和导向套，由喷漆钢制成，标准颜色为白色（RAL 9003）。排气阀配有镀锌钢安装框架。安装框架包括密封垫片。

另一种选择： 用弹簧将排气阀直接固定在管道中。

中心锥的开启位置在平衡时进行调整，以达到所需的压力损失和空气流速。平衡后，将中心锥锁定在选定的调节位置。

订单代码

URH/S-D

S = Model
A Standard
B With fastening springs

D = Connection size
100, 125, 160, 200

其他选项和附件

CO = Colour
SW White (RAL 9003)
X Special colour (RAL xxxx)

ZT = Tailored product
N No
Y Yes (ETO)

Sub products

CS Cover plate (ULA)
EP Extension part
DF Installation frame for duct parts
GF Installation frame with gasket
LF Installation frame without gasket

Code example

URH/A-100, CO=SW, ZT=N