CPT 用于横向送风的方形送风装置

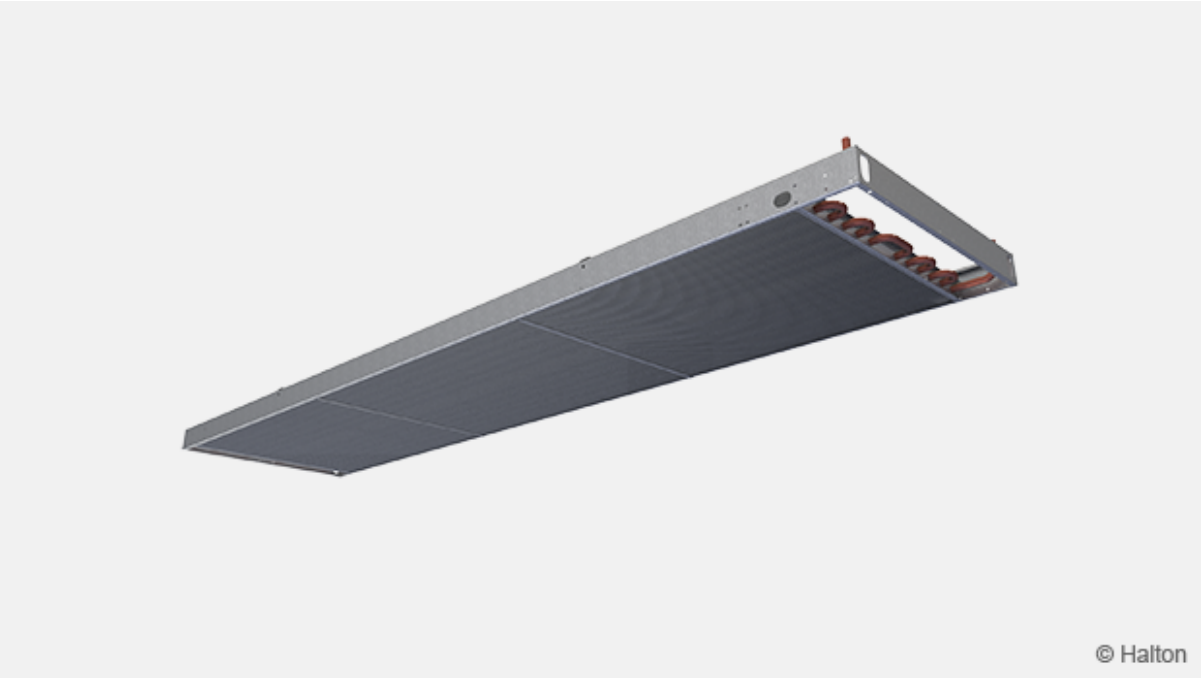

概览

- 安装在吊顶上的被动式冷梁
- 安装在网眼或穿孔吊顶的上方
- 工作状态安静
- 无运动部件
- 对于要求高冷负荷、低度负荷和低通风的空间而言，是最佳选择
- 对于要求高品质环境条件和独立房间控制的各种建筑而言，是理想选择
- 典型应用环境：办公室、会议室和零售商店
- 装置的三种不同高度可满足不同的制冷能力要求Halton专注于提供定制产品以满足项目的特殊要求。可提供特殊尺寸和不同种类的集成设计方案。

Halton reserves the right to alter products without notice.

尺寸和重量

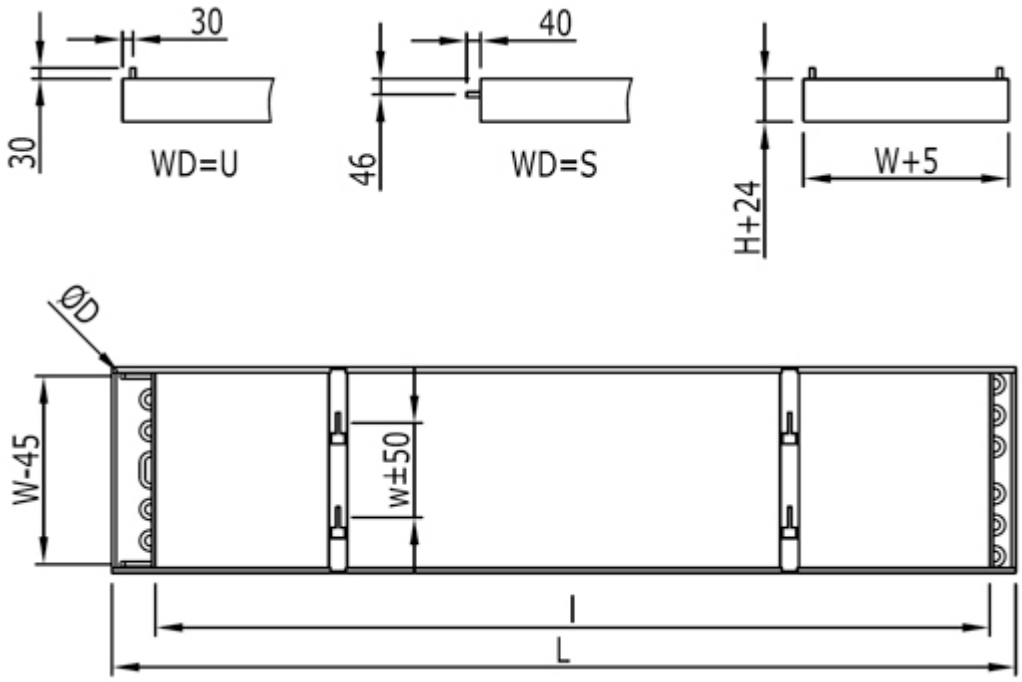

WD = 管道连接位置
U Front end
S On top

W	H	w	L	l (without valves)	l (with valves)
315	100	136	1200-5000	L-200	L-300
450	100	204	1200-5000	L-200	L-300
585	100	271	1200-5000	L-200	L-300
315	200	136	1200-5000	L-200	L-300
450	200	204	1200-5000	L-200	L-300
585	200	271	1200-5000	L-200	L-300
315	300	136	1200-5000	L-200	L-300
450	300	204	1200-5000	L-200	L-300
585	300	271	1200-5000	L-200	L-300

1 个线圈的连接管直径为 15 mm，2 个线圈的连接管直径为 22 mm。

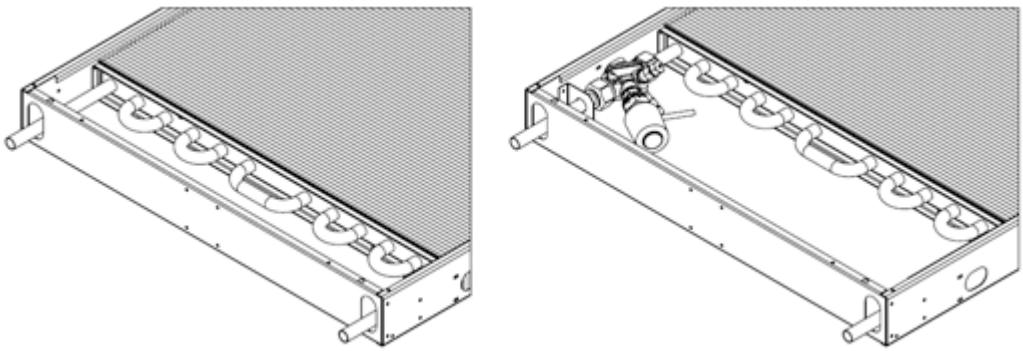

图1. 可选择出厂安装阀门

重量 kg/m (包含水)

Width (mm)	Heigth (100-300)
315	8,3 (8,5)
450	10.8 (11.9)
585	12.7 (14.1)

Due to fabric skirts the weight difference between different heights is not remarcable.

材料

部件	材料	备注
侧板	钢板	未喷涂
制冷管	铜	直径 15 mm
制冷翅片	铝	
调节织物	防火聚酯	符合PES FR

附件

附件	代码	备注
管道连接，末端为直管	WD=S	
管道连接，在顶部	WD=U	
工厂安装的控制阀	CV =	参见产品代码页面

其他选择请咨询浩盾客户服务部门。

功能

冷梁通过自然对流运行，带走室内的热负荷，并用冷却气流取而代之。对流气流（输出量）会根据占用区域内的热负荷按比例增加或减少，从而确保最佳的热舒适性。

通过调节流经冷梁热交换器的冷冻水流量，可满足不同的显冷输出要求。这由室内恒温器和水阀组合控制。在较高的冷冻水温度下运行（以避免潜冷），自由冷却的机会很大。

浩盾CPT 可以配备有三种不同高度的遮挡板，以满足不同的冷却能力要求。

安装

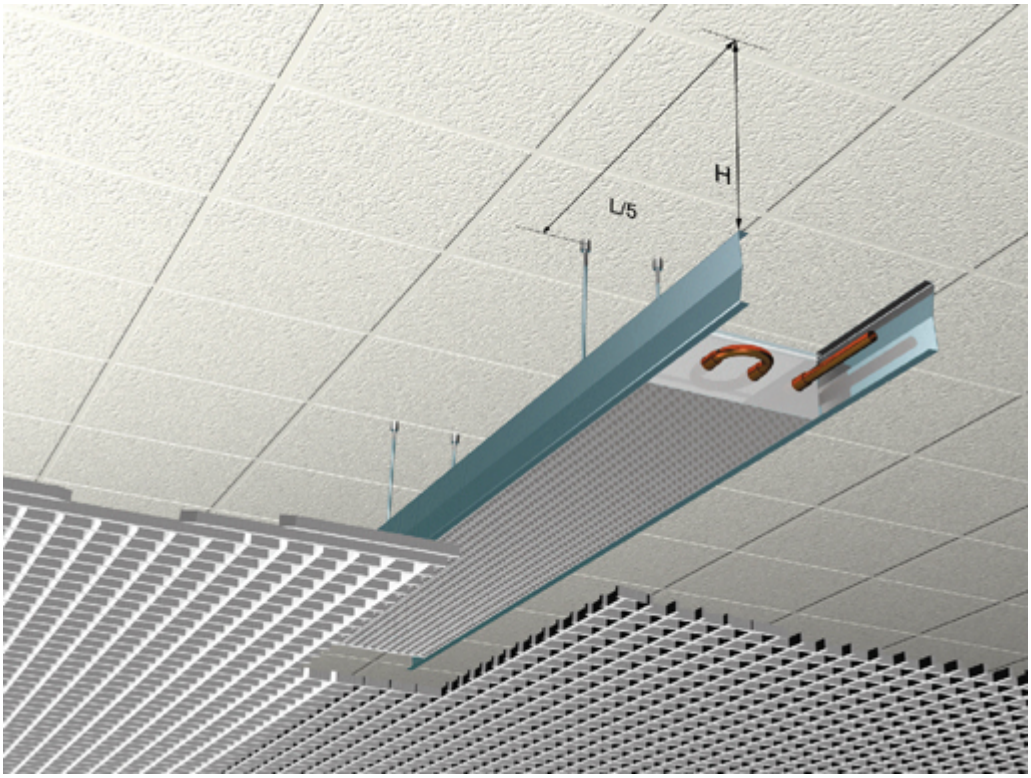

冷梁 Halton CPT 安装在开放式网格或穿孔天花板上方。
为确保有效对流，在远离墙面安装时，冷梁与天花板的最小距离应为 0.25 x 冷梁宽度；在靠近隔墙安装时，最小距离应为 0.5 x 冷梁宽度。

每根冷梁都用膨胀锚和螺纹拉杆（不包括在供货中）固定在天花板上。四个组装支架固定在距离梁端五分之一长度（L/5）处。冷梁长度 ³ 3500 时将有六个组装支架。

支架的准确位置可根据杆的位置进行调整。
冷梁位置易于水平和垂直调整。组装支架是包装中的标准配置。

承包商应提供螺纹杆和膨胀锚。

悬杆之间的距离

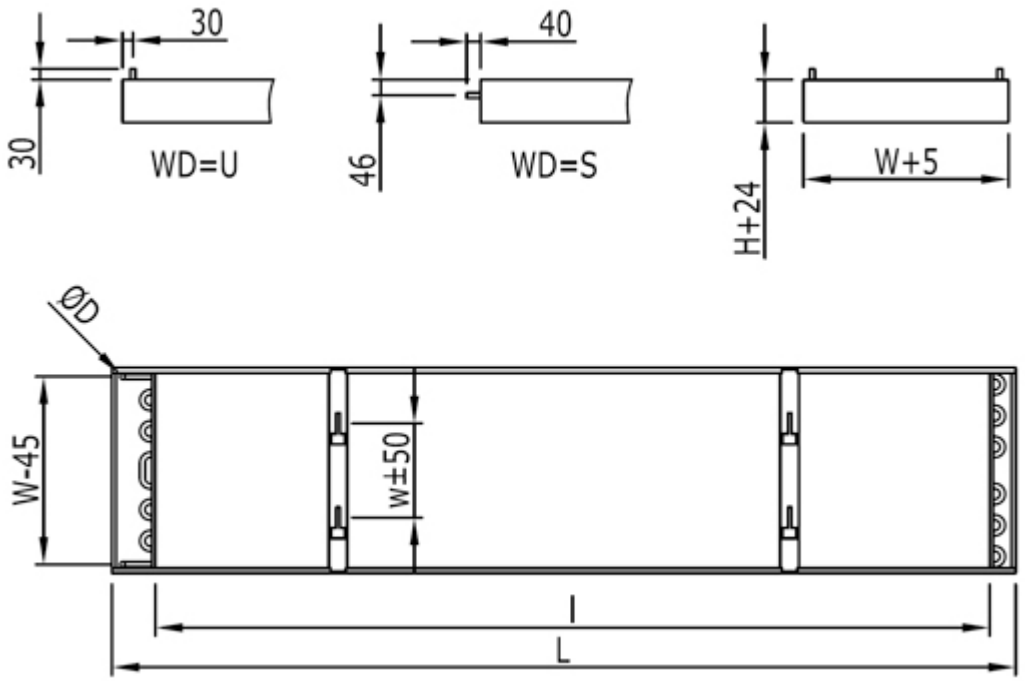

与天花板的距离

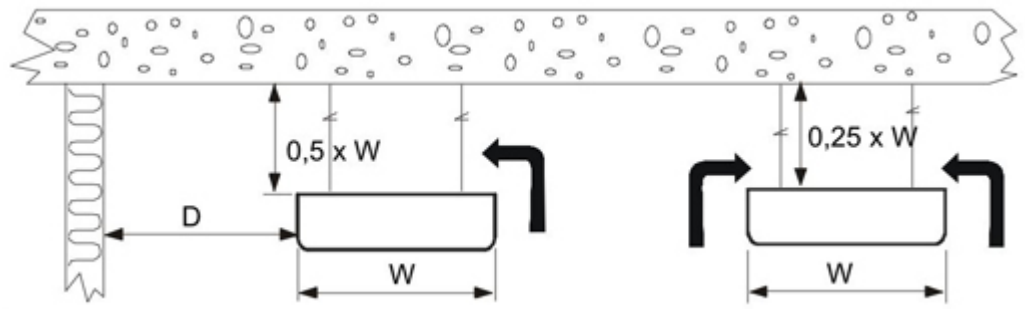

D = 与墙距离; 最高 1 x W

调节

冷梁系统的调试按照标准做法进行：

- 填充和冲洗主管道
- 对冷梁回路进行注水和排气
- 调整水流温度设定点
- 用平衡阀调整所有主管道的水流量
- 将所有冷梁的水流量调整到正确值

Servicing

浩盾 CPT 冷梁几乎不需要维护。

根据室内条件和空气质量，可能需要每三到五年清洁一次冷却盘管。通常可以使用真空吸尘器清洁。

规格

输出/容量	90 – 550 W/m
长度	1000, +100, .., 5000 mm
宽度	315, 450 和 585 mm

热交换器由铝翅片和标称外径为 15 mm的铜管构成。

冷水管工作压力最大为 1.0 兆帕。所有接头均完全焊接，并在出厂前进行了压力测试。

订单代码

CPT-L-W-NW-H;CO-WD-CV-ZT

L = Length
1200,+100,..., 5000

W = Width
315, 450, 585

NW = Number of water loops
1, 2

H = Height
100, 200, 300

Other Options and Accessories

CO = Colour
N No painting
B Black (RAL 9005, 20%)

WD = Location of pipe connection
S Front end
U On top

CV = Control valve
N No

A1 Adjust. kv value, factory mounted, no actuator
A3 Adjust. kv value, factory mounted, 24-V actuator
A5 Adjust. kv value, factory mounted, 230-V actuator
A7 Constant-flow-mounted, no actuator
A9 Constant-flow-mounted, 24-V actuator
A11 Constant-flow-mounted, 230-V actuator

ZT = Tailored product
N No
Y Yes

Code example

CPT-2200-585-1-100, CO=N, WD=S, CV=N, ZT=N