Halton CPA – 用于明装的被动式冷梁

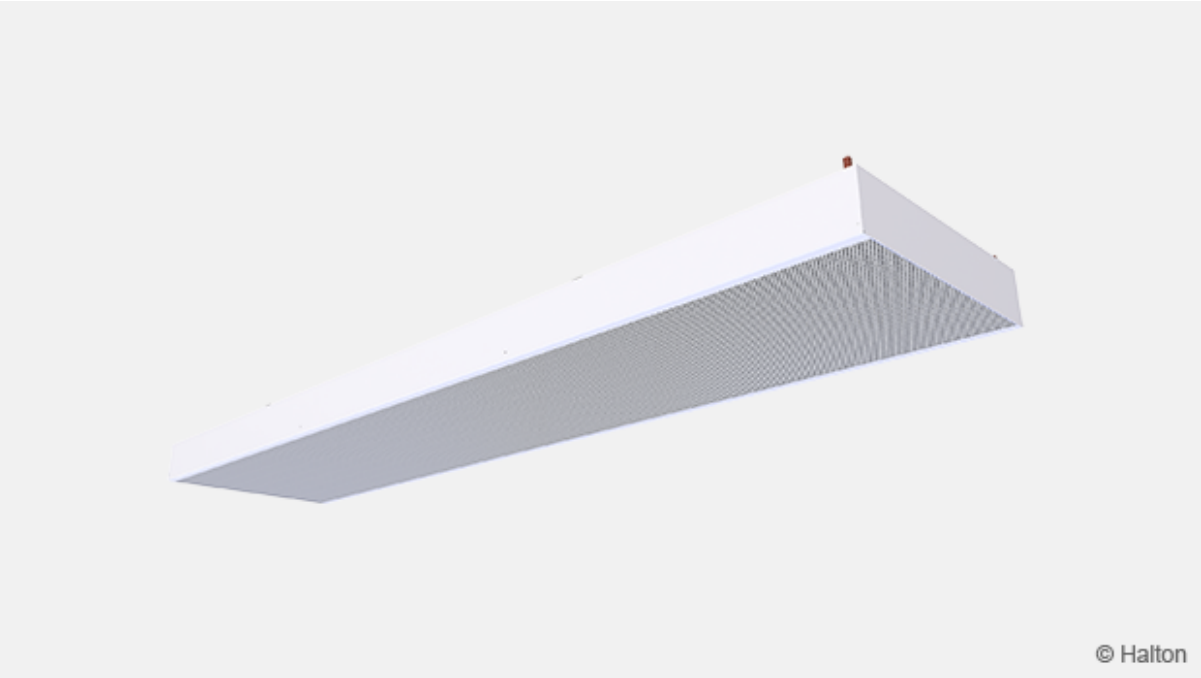

概览

- 用于安装平齐或下方吊顶面的模块化对流散热器
- 工作状态安静
- 无运动部件
- 维护间隔长，生命周期成本低
- 单台/多台控制
- 适用于办公室、会议室、零售商店、宾馆和医疗保健场所
- 可配备水阀
- 100 mm 和 300 mm 两种高度可满足不同的制冷要求

Halton reserves the right to alter products without notice.

尺寸和重量

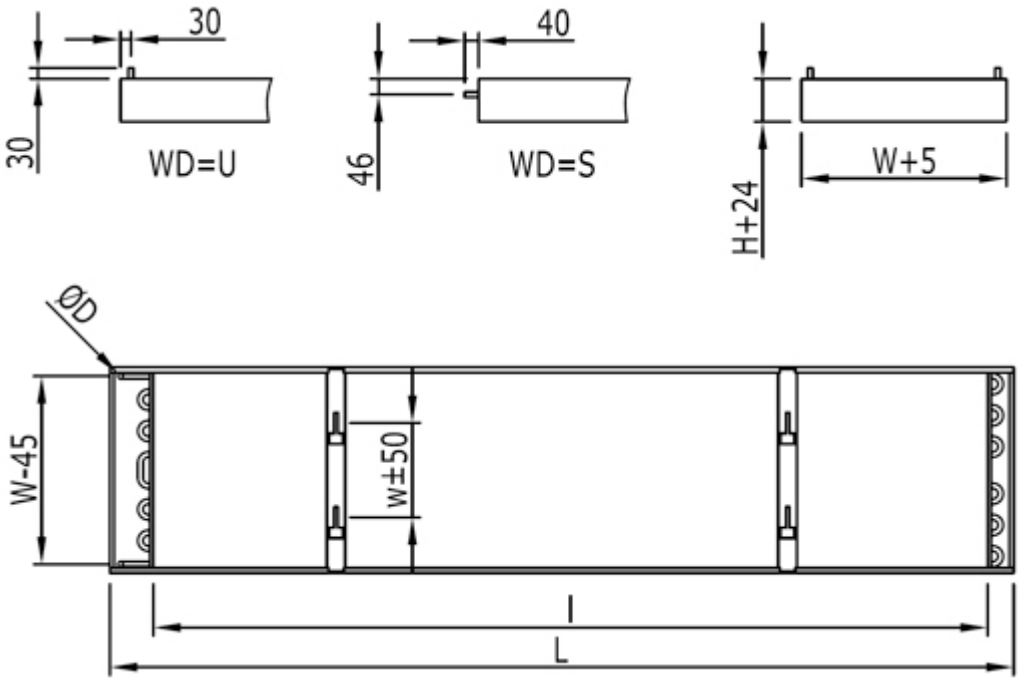

WD = 管道连接位置
S　**前端**
U　**顶部**

W	H	w	L	l (without valves)	l (with valves)
315	100	136	1200-5000	L-200	L-300
450	100	204	1200-5000	L-200	L-300
585	100	271	1200-5000	L-200	L-300
315	300	136	1200-5000	L-200	L-300
450	300	204	1200-5000	L-200	L-300
585	300	271	1200-5000	L-200	L-300

1匝线圈的连接管直径为15毫米，2匝线圈的连接管直径为22毫米。

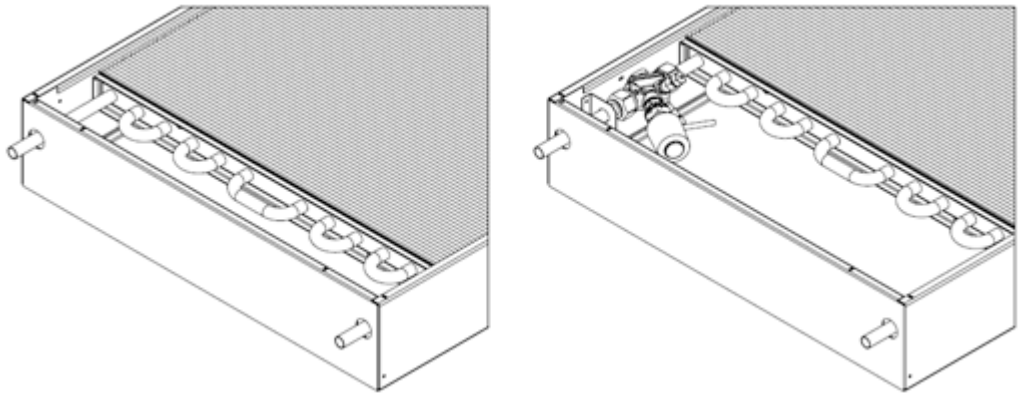

图1. 可选出厂安装的阀门

重量, kg/m (包括水)

宽度	高度 100 mm	高度 300 mm
315	8.5 (8.7)	9.7 (10.0)
450	11 (12.1)	12,4 (13.5)
585	13 (14.4)	14,4 (15.8

材料

Halton CPA的侧法兰由钢制成。模块化穿孔筛（孔径10mm/50%的自由面积）由预喷漆的薄钢板（RAL 9003和RAL 9010，光泽度20%）制成。线圈由与铝翅片粘合的Ø15mm铜管制成。

零件	材料	表面处理	备注
侧法兰	金属板	喷漆	
多孔板	金属板	喷漆	
后盖	金属板	喷漆	
螺旋翅片	铝		
制冷管	铜		直径 15 mm

附件

附件	代码	备注
管道连接，末端为直管	WD=S	
管道连接，顶部	WD=U	
工厂安装的控制阀	CV =	见订单码

其他选项可通过Halton客户服务要求。

功能

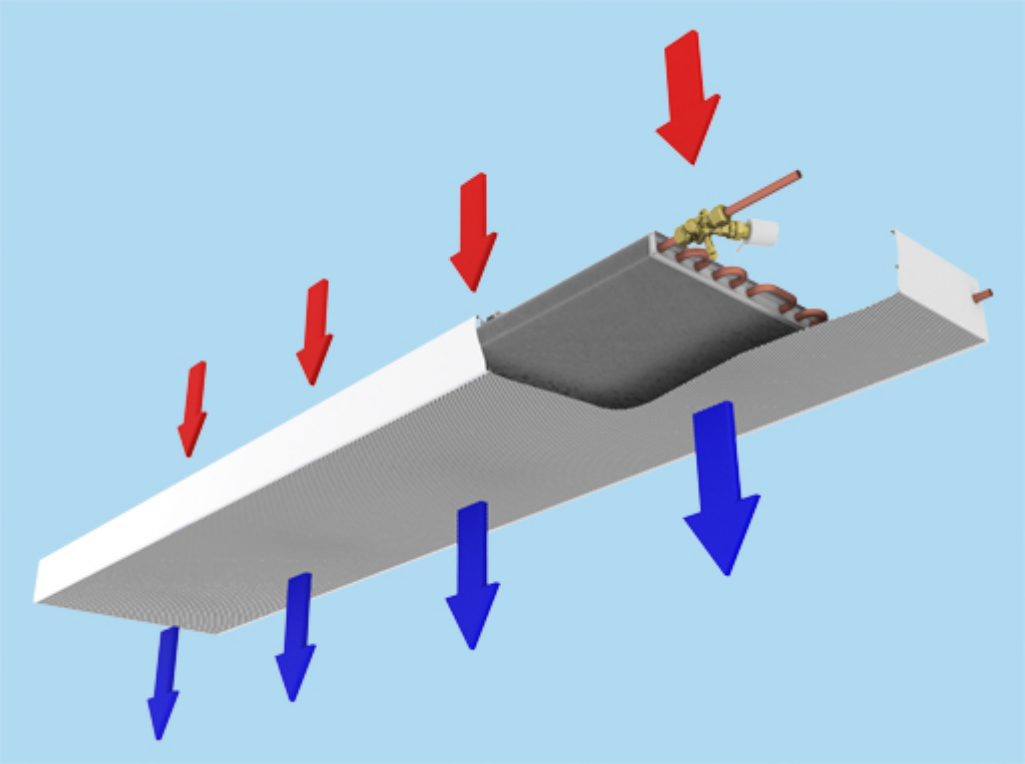

被动式冷梁通过自然对流运行，将房间内的热负荷移走，并用冷却气流代替。对流气流（输出）随着房间内的热负荷增加而增加，随着热负荷减少而减少，从而确保最佳的热舒适度。通过精确调控流经冷梁热交换器的冷冻水流量，可以有效满足不同工况下的显热冷却需求，实现高效的热管理。这由房间恒温器和水阀组合控制。在较高的冷冻水温度下运行（以避免潜热冷却），可显著增加自然冷却的机会。

安装

Halton CPA 冷梁明装于天花或吊顶下方。

为了确保有效的对流，当冷梁远离墙面安装时，其距吊顶的最小距离应等于冷梁宽度的0.25倍；当冷梁靠近隔断墙安装时，其距吊顶的最小距离应等于冷梁宽度的0.5倍。

每根冷梁都通过膨胀锚和螺纹吊杆（不包括在交付范围内）固定在天花板上。四个组装支架固定在距离冷梁末端五分之一单元长度（L/5）的位置。冷梁长度³3500时，将配备六个组装支架。

支架的确切位置根据吊杆位置进行调整。

冷梁的位置可以轻松地在水平和垂直方向上进行调整。组装支架作为标准件随包装提供。

承包商应提供螺纹吊杆和膨胀锚。

离天花板距离

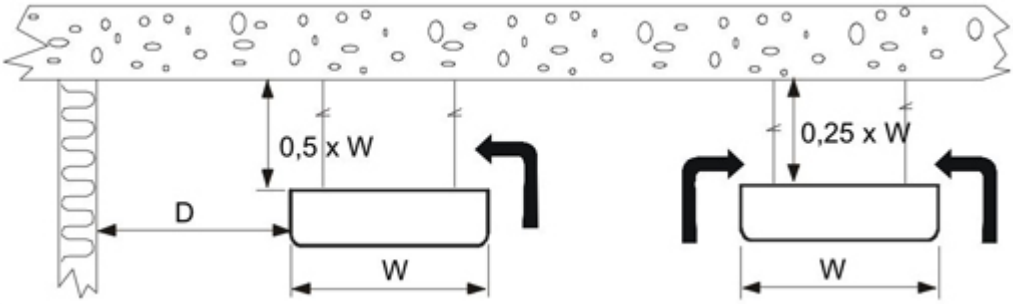

D = 离墙距离; 最大 1,0 x W

调试

冷梁系统的调试按照标准操作进行：

- 填充并冲洗主管道
- 填充并排气冷梁回路
- 调整水流温度设定点
- 使用所有主管道上的平衡阀将水流速度调整至正确值
- 将所有冷梁中的水流调整至正确值

服务

Halton CPA 冷梁几乎不需要维护。根据房间条件和空气质量，可能需要每三到五年对冷却盘管进行一次清洁。外壳可以用湿布擦拭，而冷却盘管则可以使用吸尘器进行清洁。

规格

输出/容量： 80 500 W/m
标准长度 1200, +100,...,5000 mm
宽度 315, 450 或 585 mm
外壳高度 100 或 300 mm

热交换器由铝制翅片和外径为15mm的铜管构成。

冷冻水管路的最大工作压力为1.0 MPa。所有接头均完全焊接，并在工厂进行压力测试。

订单代码

CPA-H-L-W-NW; CO-WD-CV-VA-ZT

H = Height
100, 300

L = Length
1200,+100,..., 5000

W = Width
315, 450, 585

NW = Number of water loops
1, 2

其他选项和附件

CO = Colour
SW Signal white (RAL9003)
W Pure white (RAL 9010)
X Special colour (RALxxxx)

WD = Location of pipe connection
S Front end
U On top

CV = Control valve
N No
A1 Adjust. kv value, factory mounted, no actuator
A3 Adjust. kv value, factory mounted, 24-V actuator
A5 Adjust. kv value, factory mounted, 230-V actuator
A7 Constant-flow-mounted, no actuator
A9 Constant-flow-mounted, 24-V actuator
A11 Constant-flow-mounted, 230-V actuator

VA = Visual appearance
A Square edge

ZT = Tailored product
N No
Y Yes

代码示例

CPA-100-1200-315-1, CO=SW, WD=S, CV=N, VA=A, ZT=N