Halton CBH – 用于明装墙角安装的主动式冷梁

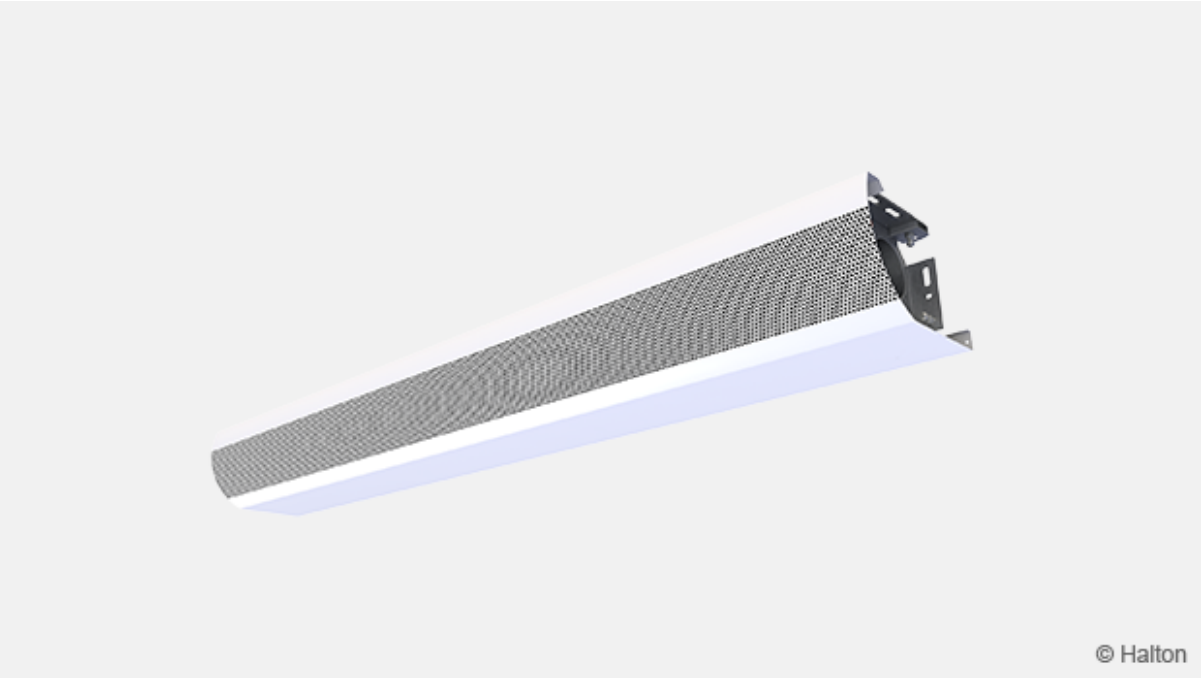

概览

- 墙角安装，能进行制冷、供热和通风
- 操作既简单又卫生，无需频繁维护

产品型号和配件

- 有同时配有制冷和供热功能的盘管的型号
- 有多个冷水/热水管接头位置可供选择
- 盘管配有排气阀

尺寸

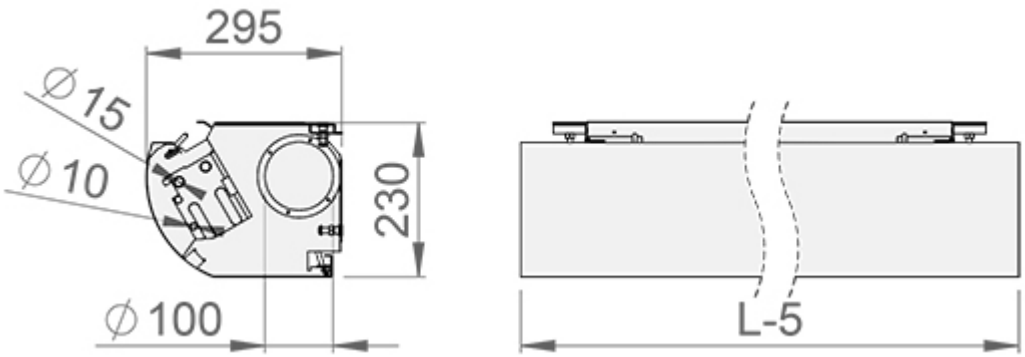

Halton reserves the right to alter products without notice.

线圈长度	1500,1600...4700
L-5	1795,1895...4995
kg/m	10

管道连接位置

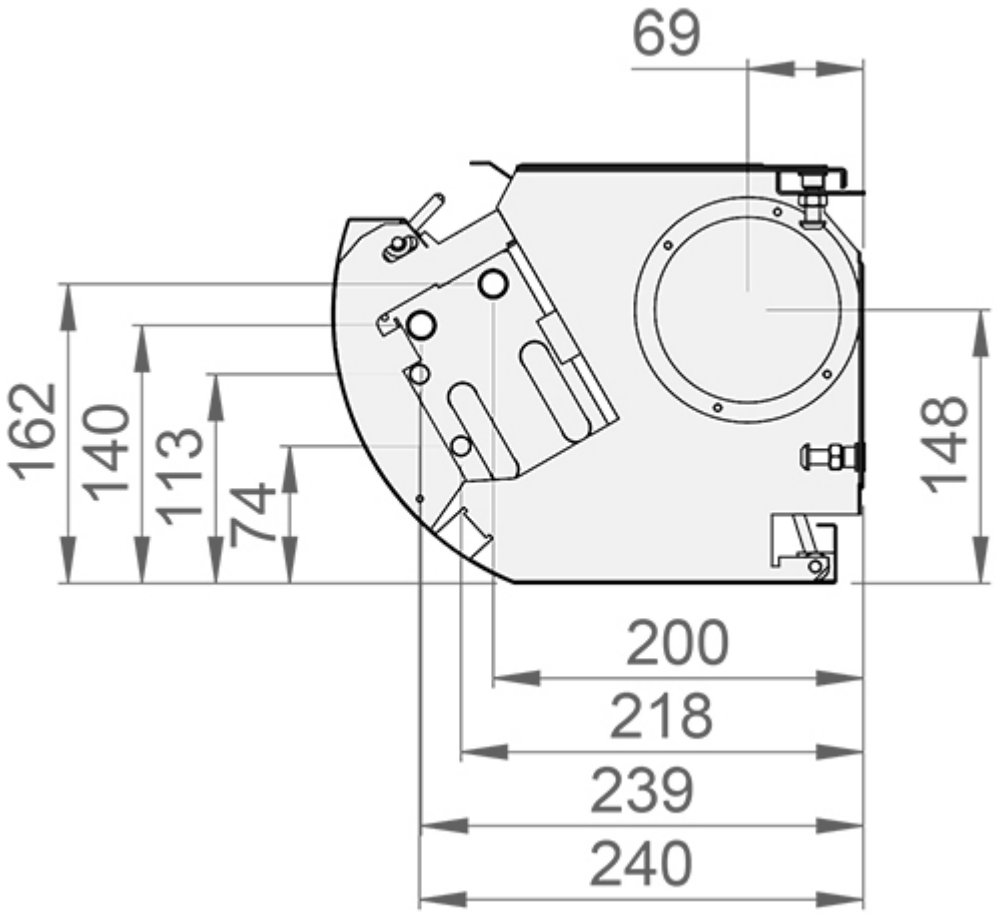

材料

部件	材料	表面处理	备注
前端面板	预涂漆镀锌钢	聚酯漆，白色 RAL 9003 或 RAL 9010（20% 光泽度）	聚酯-环氧树脂-喷漆 可提供特殊颜色
送风腔	镀锌钢		
支架	镀锌钢		
线圈管	铜		
盘管翅片	铝		

冷却/加热水管接口为 Cu15/Cu10，壁厚为 0.9-1.0 毫米，符合欧洲标准 EN 1057:1996。

冷水/热水管道的最大工作压力为 1.0 MPa。
送风管道连接为 D100 毫米。

附件

附件/型号	代码	描述	备注
组合式冷热盘管	TC = H 或 F	H = 带热水循环的盘管热水循环盘管 F = 带热水循环和带热水循环和排气阀	冷却/加热铜水管接口直径为 15/10 毫米
配有排气阀的盘管	TC = D 或 F	D = 带冷水循环的盘管冷水循环和排气阀 F = 带热水循环和排气阀的盘管带热水循环和排气阀	冷却/加热铜质水管直径为 15/10 毫米
水管连接	WD = S 或 O	S = 直通连接 O = 热交换器的管接头，位于与送风接口相反的一端	
导管盖	根据要求制作、请联系销售人员了解详情	长度: 800, 900, ...2500 mm	预涂漆镀锌钢，聚酯漆白色（RAL 9003，20% 光泽度）

功能

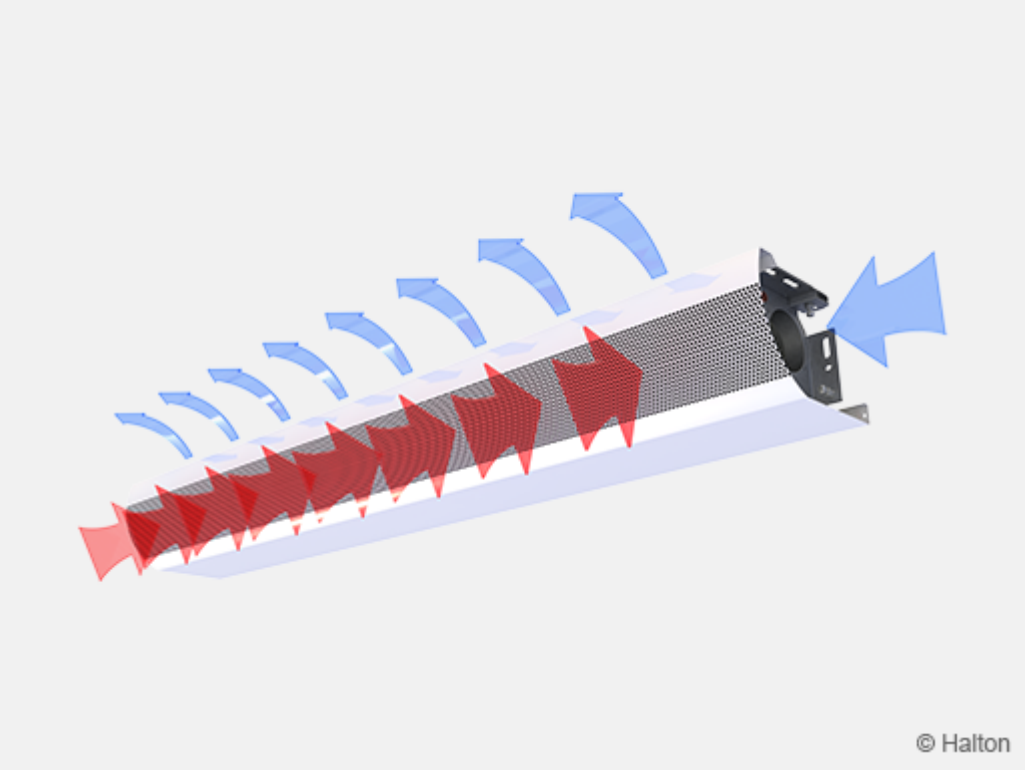

送风进入主动式冷梁的风腔，通过喷嘴和位于冷梁顶部的送风槽扩散到室内。

空气喷嘴喷射出的空气能有效地引导室内空气流经热交换器，并在热交换器中被冷却或加热。
送风口沿天花板表面水平喷射。
有两种不同尺寸的喷嘴可供选择，以实现不同的送风速率。

根据室内温度控制器的控制信号调节水流速度，从而控制冷梁的冷却和加热能力。

浩盾 CBH 主动式冷梁设计用于紧靠墙壁的明装方式。

安装

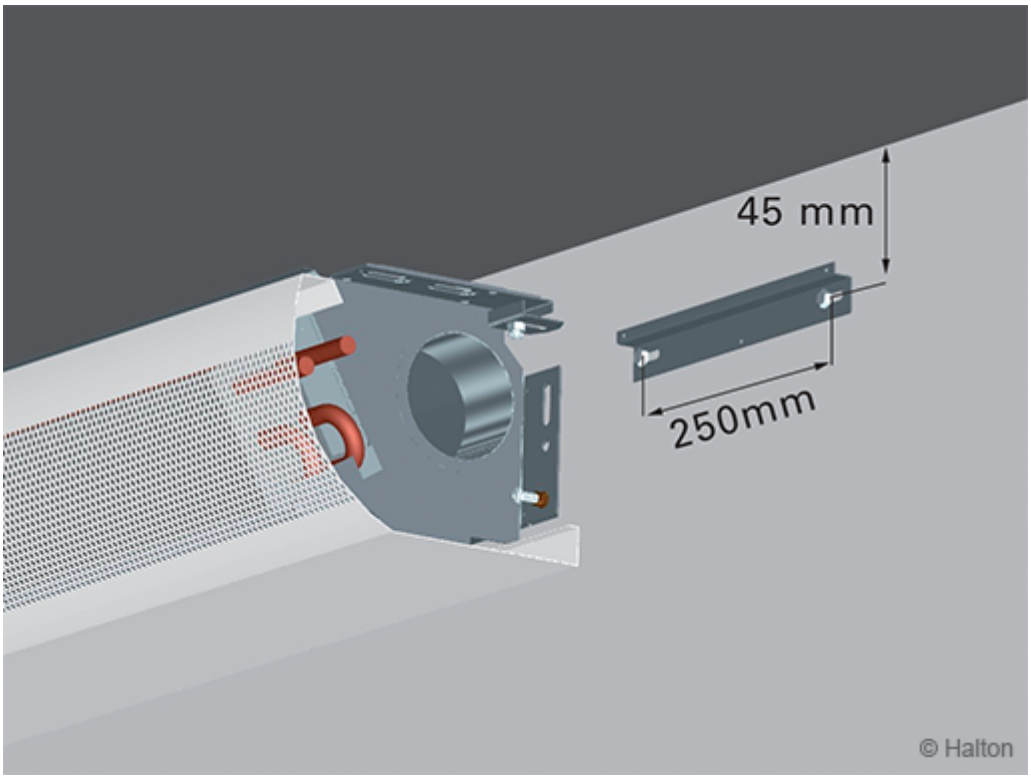

使用随附的两个装配支架将设备固定在墙上。

使用两个调节螺钉将横梁水平和垂直调整到所需位置。横梁上的预钻孔可用螺钉固定。

将冷却水和加热水回路的主要管道安装在冷梁水平面以上，以便管道排气。

在订购产品时会指定送风管道和管道连接位置。
不过，由于采用对称设计，必要时可在安装现场更改送风管道和管道连接位置：

- 取下检修塞，将其重新安装在横梁的另一端
- 拧松四个固定螺钉，然后转过身来重新装配热交换器，最后拧上固定螺钉。

调节

冷却

推荐的冷却水质量流量为 0.03...0.10 kg/s，导致热交换器中的温度上升 1...3 °C。
为避免冷凝，建议热交换器的进水温度为 14...16 °C。

加热

建议加热水的质量流量为 0.01...0.04 kg/s，导致热交换器中的温度下降 5...15 °C。

建议热交换器的进水温度为 35...45 °C。

水流量的平衡和控制

通过在冷却水和加热水回路的出水管上安装平衡阀来平衡横梁的水流量。
通过调节水的质量流量来控制横梁的冷却和加热输出。质量流量可通过一个开/关阀或一个二通或三通阀按比例控制。

调节送风量

每根横梁都配有一个用于测量静压的流量测量支管，可以快速、准确地测量送风量。
风量的计算公式如下。

$$q_v = k * l_{eff} * \sqrt{\Delta p_m}$$

型号	喷嘴	k
CBH/F, CBH/K	3	0.73
CBH/G, CBH/M	4	1.04

保养

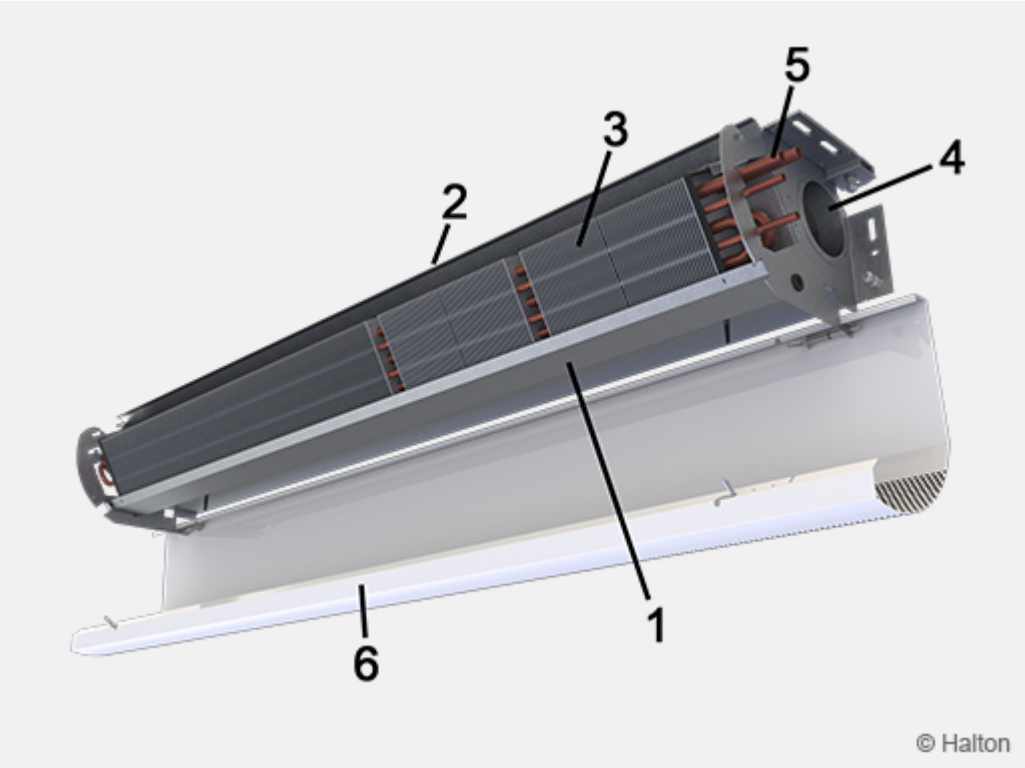

代码描述

1. 前端面板
2. 送风腔
3. 热交换器
4. 内螺纹送风接口
5. 管道连接
6. 风管盖

主动式冷梁 Halton CBH 采用可开启式结构，便于快速、轻松地清洁送风管和热交换器。对于长度超过 2500 毫米的冷梁，前端面板可分两部分打开。

用湿布清洁前端面板。
使用真空吸尘器清洁热交换器，注意不要损坏盘管的铝翅片。

送风口在横梁后端有一个检修插头，用于清洁送风口。

规格

主动式冷梁有一个整体的单向送风装置。
送风管道为无接缝的整体结构。前端面板可以打开和拆卸，清洗时无需使用任何特殊工具。

主动冷梁宽 295 mm，高 230 mm，进气管直径 100 mm。
前端面板由厚度为 0.75 mm的镀锌钢板制成。
所有可见部分均涂成 RAL 9003 或 RAL 9010 白色，光泽度为 20%。

冷却热交换器由带铝翅片的盘管和六根串联的 15 mm管道组成。
所有接头都完全焊接，并在出厂前进行了压力测试。
连接管由铜制成，壁厚为 0.9-1.0 mm。

热交换器内的加热装置由两根串联的 10 mm管道组成。

管道的最大额定工作压力为 1.0 MPa。
每根冷梁都有可拆卸的塑料涂层保护。
在运输过程中，管道连接处和管道末端都是密封的。
每根冷梁都有一个序列号，印在冷梁上的标签上。

订购代码

CBH/F-E-L-C; WD-TC-CO-FP-ZT

S = Direction of supply patterns & nozzle type
F Uni-directional / Right / Nozzle 3
K Uni-directional / Left / Nozzle 3
G Uni-directional / Right / Nozzle 4
M Uni-directional / Left / Nozzle 4

E = Duct connection/Duct size/Damper

S1N Straight / 100 /Without damper

L = Total length
1800, +100, .., 5000

C = Effective length (Cooling coil length)
1500, +100, ... , 4700

Other options and accessories

WD = Location of pipe connections
S Straight
O Opposite

TC = Cooling / Heating functions (Coil type)
C Cooling
H Cooling and heating
D Cooling only, venting valves
F Cooling+heating, venting valves

CO = Colour
SW Signal white (RAL9003)
W Pure white (RAL 9010)
X Special colour (RALxxxx)

FP = Front panel type
C Standard
N Without front panel

ZT = Tailored product
N No
Y Yes (ETO)

Code example

CBH/F-S1N-1800-1500, WD=S, TC=C, CO=SW, FP=C, ZT=N